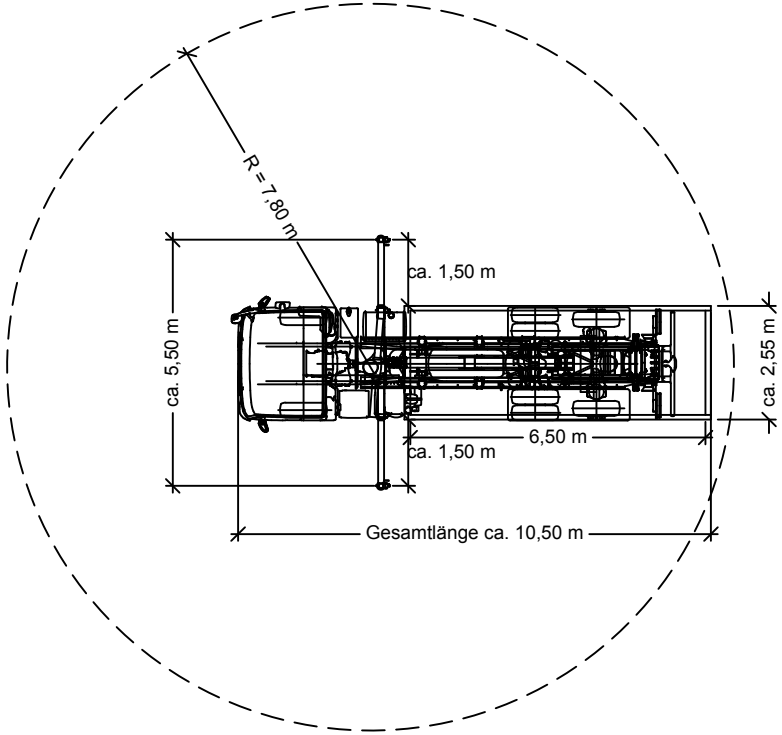
R = 7,80 m
ca. 5,50 m
ca. 1,50 m
ca. 1,50 m
6,50 m
ca. 2,55 m
Gesamtlänge ca. 10,50 m